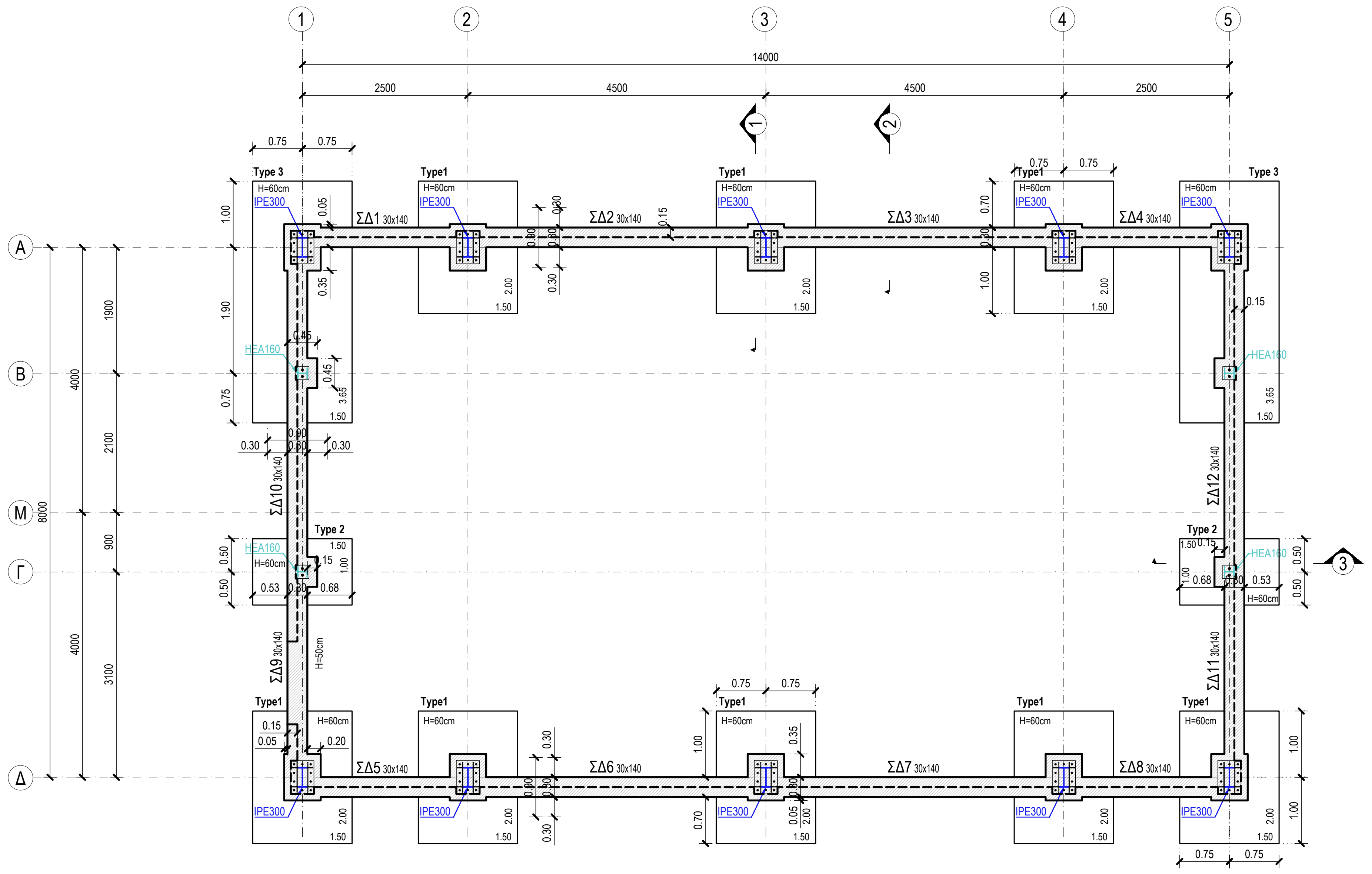

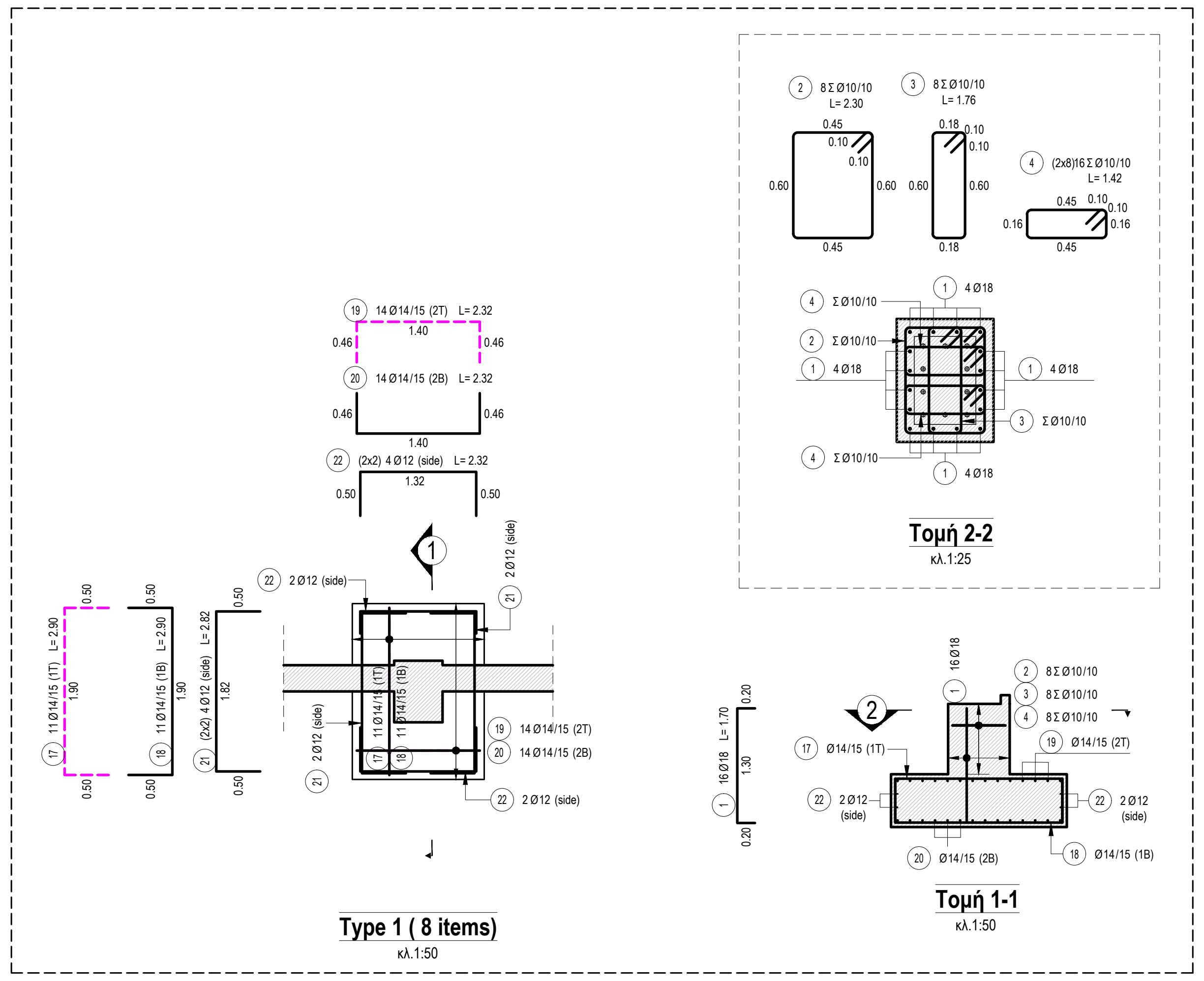

Τομή 2-2

κλ.1:25

Type 1 (8 items)

κλ.1:50

Τομή 1-1

κλ.1:50

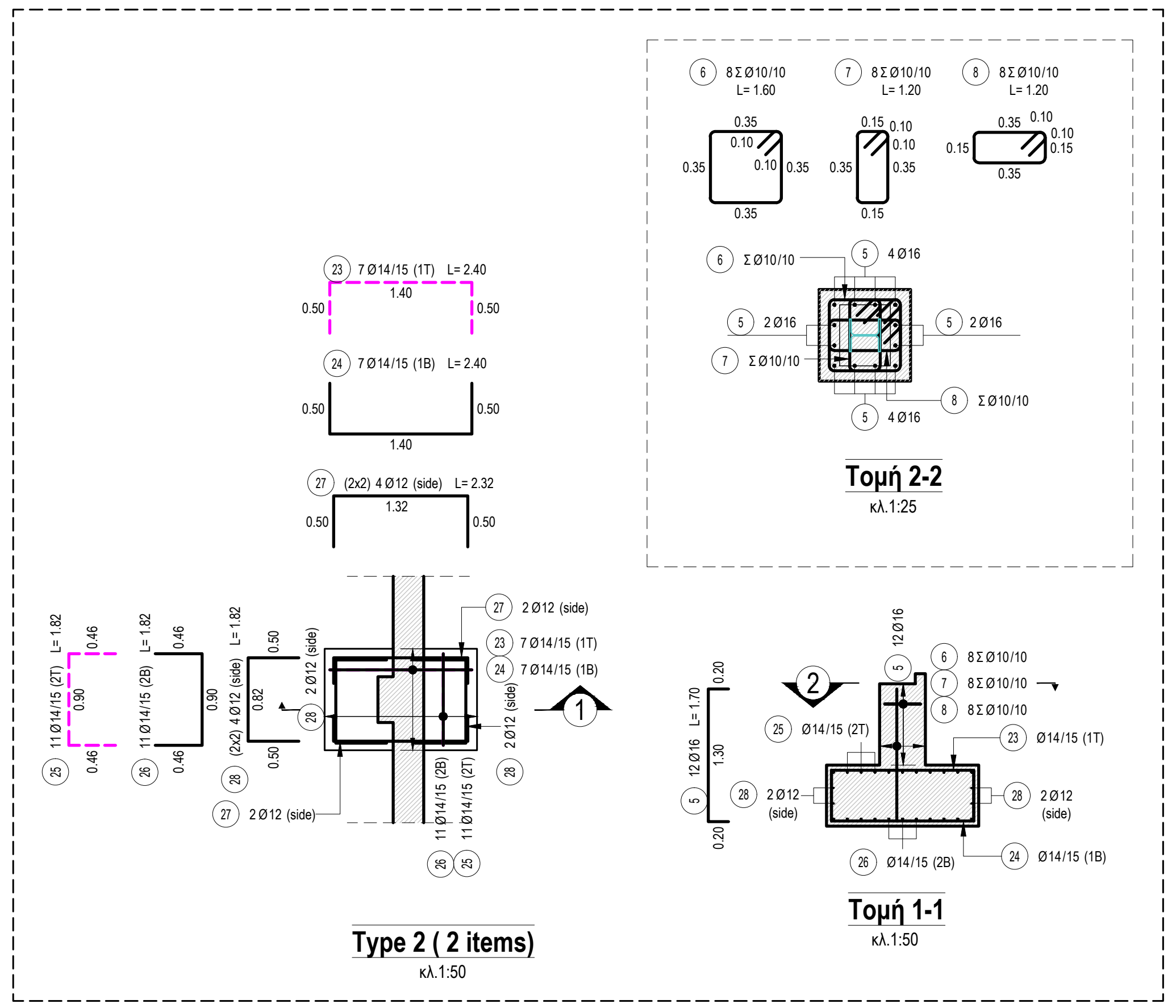

Τομή 2-2

κλ.1:25

Type 2 (2 items)

κλ.1:50

Τομή 1-1

κλ.1:50

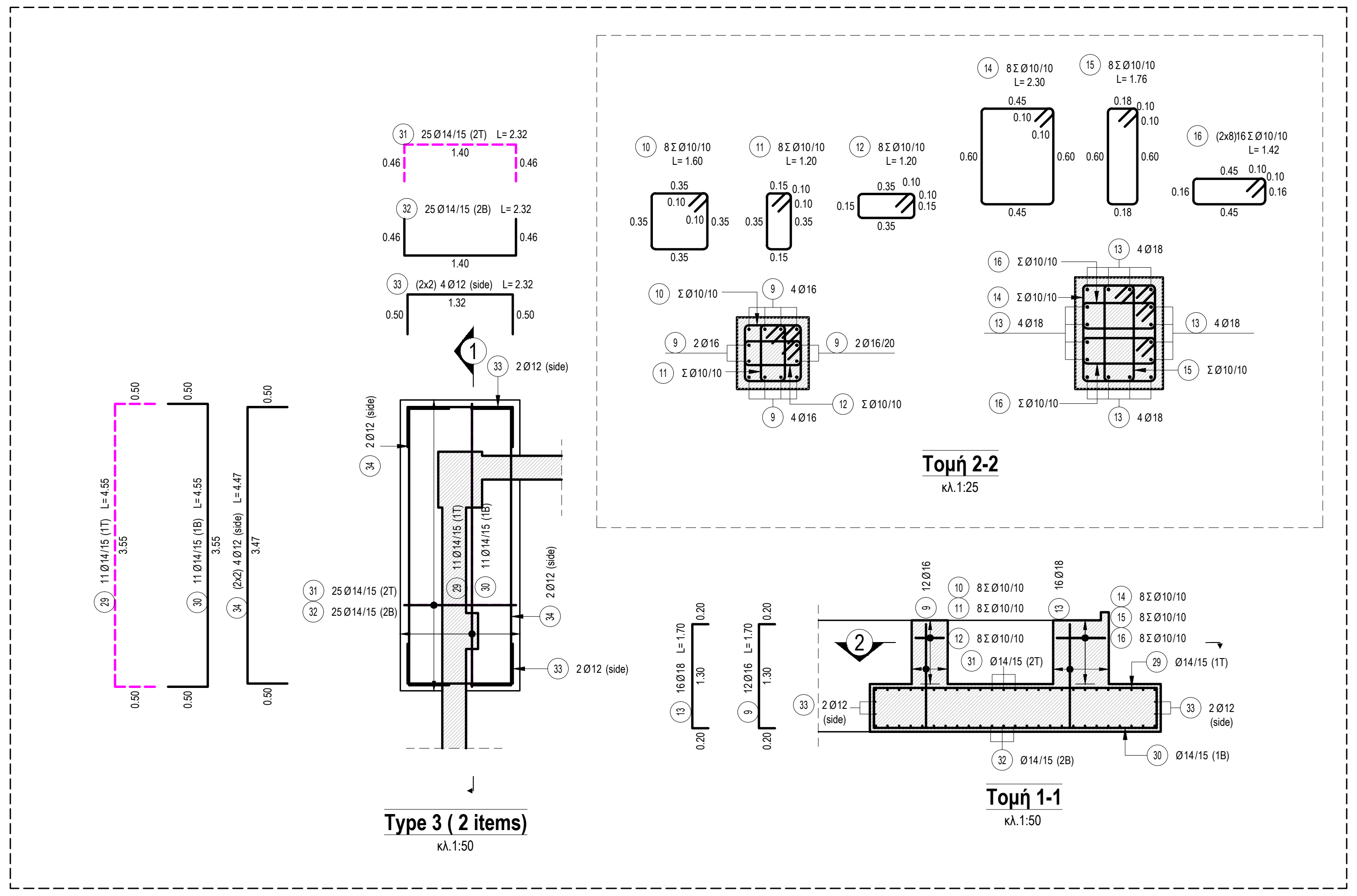

Τομή 2-2

κλ.1:25

Type 3 (2 items)

κλ.1:50

Τομή 1-1

κλ.1:50

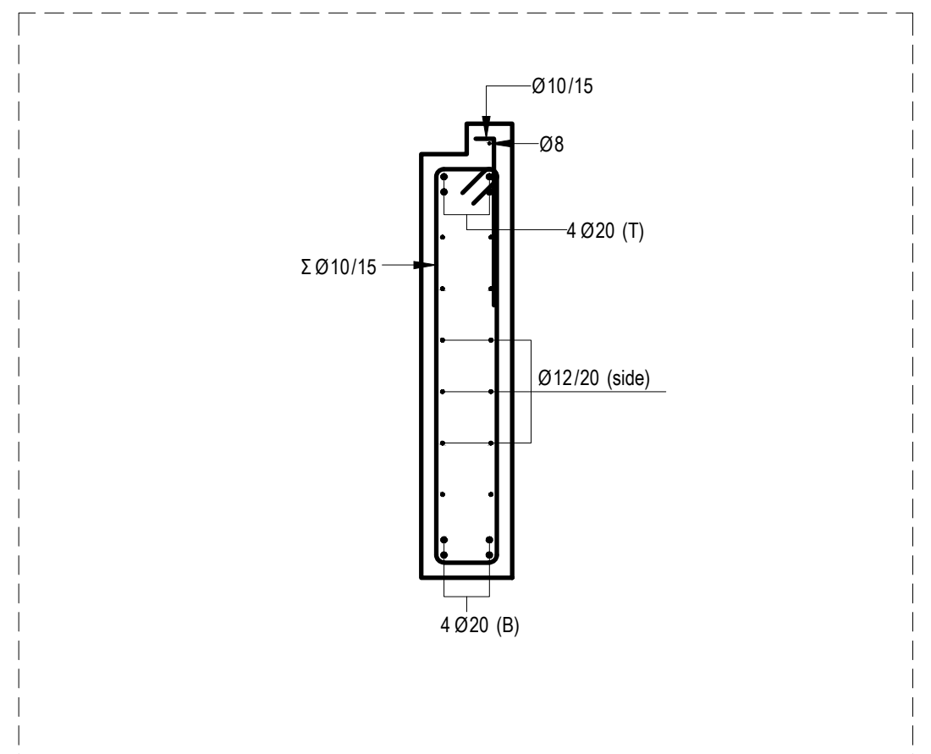

Τυπική λεπτομέρεια όπλισης συνδετήριας δοκού

κλ. 1:25

Σημειώσεις :

1. Σε όλη την επιφάνεια των τοιχωμάτων τοποθετείται σιγμοειδής οπλισμός 4SΦ8/τ.μ.
2. Η τοποθέτηση της άνω σχάρας οπλισμού του πυθμένα θα γίνει με χρήση καβαλέτων ή αντίστοιχης μεθόδου.

No	Reinforcement Table Page 1 out of 1	Ø	ITEMS	LENGTH		WEIGHT	
				ITEM	TOTAL	kg/m	TOTAL
1	0.20 / 1.30 / 0.20	18	128	1.70	217.60	2.000	435.20
2	0.45 / 0.10 / 0.60 / 0.10 / 0.60 / 0.45	10	64	2.30	147.20	0.617	90.82
3	0.18 / 0.10 / 0.60 / 0.10 / 0.60 / 0.18	10	64	1.76	112.64	0.617	69.50
4	0.45 / 0.10 / 0.16 / 0.10 / 0.16 / 0.45	10	128	1.42	181.76	0.617	112.15
5	0.20 / 1.30 / 0.20	16	24	1.70	40.80	1.580	64.46
6	0.35 / 0.10 / 0.35 / 0.10 / 0.35 / 0.35	10	16	1.60	25.60	0.617	15.80
7	0.15 / 0.10 / 0.35 / 0.10 / 0.35 / 0.15	10	16	1.20	19.20	0.617	11.85
8	0.35 / 0.10 / 0.15 / 0.10 / 0.15 / 0.35	10	16	1.20	19.20	0.617	11.85
9	0.20 / 1.30 / 0.20	16	24	1.70	40.80	1.580	64.46
10	0.35 / 0.10 / 0.35 / 0.10 / 0.35 / 0.35	10	16	1.60	25.60	0.617	15.80
11	0.15 / 0.10 / 0.35 / 0.10 / 0.35 / 0.15	10	16	1.20	19.20	0.617	11.85
12	0.35 / 0.10 / 0.15 / 0.10 / 0.15 / 0.35	10	16	1.20	19.20	0.617	11.85
13	0.20 / 1.30 / 0.20	18	32	1.70	54.40	2.000	108.80
14	0.45 / 0.10 / 0.60 / 0.10 / 0.60 / 0.45	10	16	2.30	36.80	0.617	22.71
15	0.18 / 0.10 / 0.60 / 0.10 / 0.60 / 0.18	10	16	1.76	28.16	0.617	17.37
16	0.45 / 0.10 / 0.16 / 0.10 / 0.16 / 0.45	10	32	1.42	45.44	0.617	28.04
17	0.50 / 1.90 / 0.50	14	88	2.90	255.20	1.210	308.79
18	0.50 / 1.90 / 0.50	14	88	2.90	255.20	1.210	308.79
19	0.46 / 1.40 / 0.46	14	112	2.32	259.84	1.210	314.41
20	0.46 / 1.40 / 0.46	14	112	2.32	259.84	1.210	314.41
21	0.50 / 1.82 / 0.50	12	32	2.82	90.24	0.888	80.13
22	0.50 / 1.32 / 0.50	12	32	2.32	74.24	0.888	65.93
23	0.50 / 1.40 / 0.50	14	14	2.40	33.60	1.210	40.66
24	0.50 / 1.40 / 0.50	14	14	2.40	33.60	1.210	40.66
25	0.46 / 0.90 / 0.46	14	22	1.82	40.04	1.210	48.45
26	0.46 / 0.90 / 0.46	14	22	1.82	40.04	1.210	48.45
27	0.50 / 1.32 / 0.50	12	8	2.32	18.56	0.888	16.48
28	0.50 / 0.82 / 0.50	12	8	1.82	14.56	0.888	12.93
29	0.50 / 3.55 / 0.50	14	22	4.55	100.10	1.210	121.12
30	0.50 / 3.55 / 0.50	14	22	4.55	100.10	1.210	121.12
31	0.46 / 1.40 / 0.46	14	50	2.32	116.00	1.210	140.36
32	0.46 / 1.40 / 0.46	14	50	2.32	116.00	1.210	140.36
33	0.50 / 1.32 / 0.50	12	8	2.32	18.56	0.888	16.48
34	0.50 / 3.47 / 0.50	12	8	4.47	35.76	0.888	31.75

Ø	WEIGHT (kg)
10	419.59
12	223.70
14	1947.58
16	128.92
18	544.00
TOTAL:	3263.79 kg

ΥΠΟΜΝΗΜΑ ΣΗΜΑΝΣΗΣ ΟΠΛΙΣΜΩΝ ΣΥΜΦΩΝΑ ΜΕ EC2/EC8

Οπλισμοί Δοκών

6Ø20 T
Θέση ράβδων
Διάμετρος ράβδων
Αριθμός ράβδων

Θέση Ράβδων
T : Άνω Ράβδος
B : Κάτω Ράβδος
2Σ : 2η στρώση οπλισμού
ΕΔ : Ράβδοι εκτός δοκού
side : Πλαϊνή Ράβδος
add : Πρόσθετη Ράβδος

Τα ελάχιστα μήκη αναμονών, παράθεσης καθώς και τα τύμπανα κάμψης των ράβδων δίδονται στις παραδοχές.
Γενικά υπερισχύουν τα αναγραφόμενα στα σχέδια (όπου υπάρχουν).

Οπλισμοί Πλακών

--- Άνω Οπλισμός Πλάκας
— Κάτω Οπλισμός Πλάκας
1T 2T 2B 1B

Οι αναγραφόμενες διαστάσεις των αναπτυγμάτων οπλισμού αφορούν εξωτερικές διαστάσεις της ράβδου.

ΚΑΤΑΣΚΕΥΑΣΤΙΚΕΣ ΛΕΠΤΟΜΕΡΕΙΕΣ ΣΥΜΦΩΝΑ ΜΕ EC2/EC8

ΘΕΣΗ 1	Κατακόρυφες η σχεδόν κατακόρυφες ράβδοι	45°≤a≤90°
	Οριζόντιες η σχεδόν οριζόντιες ράβδοι σε απόσταση εως 250mm από πυθμένα για 250mm≤h<600mm και τουλάχιστον 300mm από άνω επιφάνεια για h>600mm	0°≤a<45°
ΘΕΣΗ 2	Ολες οι υπόλοιπες ράβδοι	

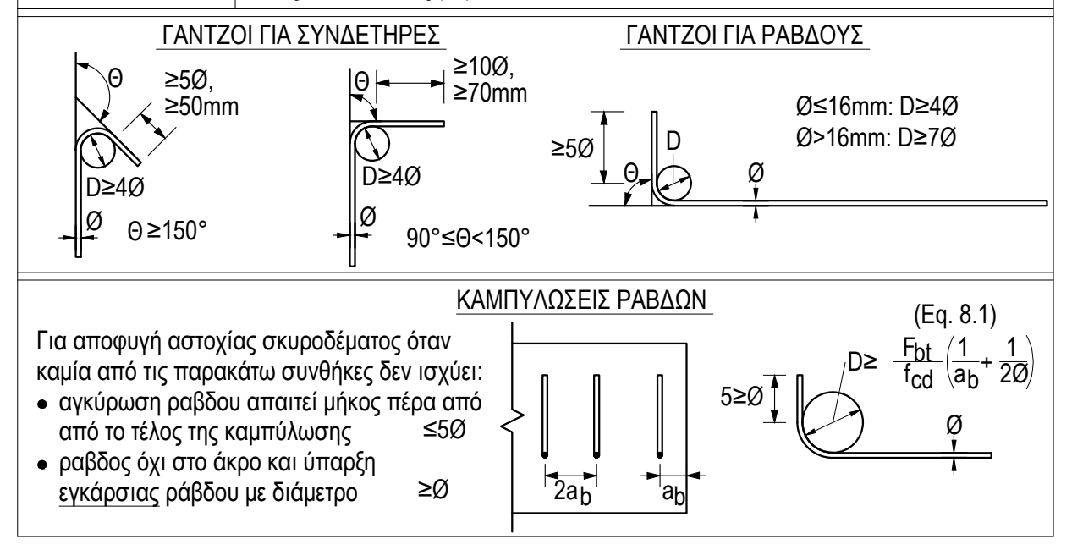

$$D \geq \frac{F_{bt}}{f_{cd}}\left(\frac{1}{a_b}+\frac{1}{2Ø}\right)$$

Για αποφυγή αστοχίας σκυροδέματος όταν καμία από τις παρακάτω συνθήκες δεν ισχύει:
- αγκύρωση ραβδου απαιτεί μήκος πέρα από από το τέλος της καμπύλωσης ≤5Ø
- ραβδος όχι στο άκρο και ύπαρξη εγκάρσιας ράβδου με διάμετρο ≥Ø

ΜΗΚΗ ΑΓΚΥΡΩΣΗΣ ΚΑΙ ΠΑΡΑΘΕΣΗΣ ΓΙΑ ΧΑΛΥΒΑ S500		ΠΕΡΙΟΧΗ	ΜΗΚΟΣ
C25/30	ΑΓΚΥΡΩΣΗ	ΚΑΛΗ	40Ø
		ΚΑΚΗ	58Ø
	ΠΑΡΑΘΕΣΗ	ΚΑΛΗ	60Ø
		ΚΑΚΗ	86Ø
	ΑΝΑΜΟΝΕΣ		60Ø
C30/37	ΑΓΚΥΡΩΣΗ	ΚΑΛΗ	36Ø
		ΚΑΚΗ	52Ø
	ΠΑΡΑΘΕΣΗ	ΚΑΛΗ	54Ø
		ΚΑΚΗ	78Ø
	ΑΝΑΜΟΝΕΣ		54Ø

ΣΗΜΑΝΤΙΚΗ ΣΗΜΕΙΩΣΗ

Στις περιοχες των ματίσεων επιβάλλεται οι συνδετήρες να τοποθετούνται σε μέγιστη απόσταση 100mm.

ΕΠΙΣΗΜΑΝΣΕΙΣ ΜΕΤΡΩΝ ΑΣΦΑΛΕΙΑΣ ΕΡΓΑΖΟΜΕΝΩΝ

1. Γενικά ισχύουν τα αναγραφόμενα στο ΣΑΥ/ΦΑΥ
2. Στο εργοτάξιο θα υπάρχει μονίμως πινακίδα με την ένδειξη: "**ΑΠΑΓΟΡΕΥΕΤΑΙ Η ΕΙΣΟΔΟΣ ΣΕ ΜΗ ΕΧΟΝΤΕΣ ΕΡΓΑΣΙΑ**"
3. 'Ολοι οι παρευρισκόμενοι στο εργοτάξιο (ανεξαρτήτως απασχολήσεως), πρέπει πάντα να τηρούν τα προβλεπόμενα μέτρα ασφάλειας
4. 'Ολα τα κατακόρυφα και οριζόντια ανοίγματα (φρεάτια ανελκυστήρων, κλίμακες, κ.λπ) θα είναι καλυμένα.
5. Ο χώρος του εργοταξίου θα είναι περιμετρικά προστατευμένος
6. Τα άκρα των ξυλοτύπων θα ασφαλίζονται με τέτοιο τρόπο ώστε να εξασφαλίζεται η προστασία των εργαζομένων από πτώσεις.
7. Απαγορεύεται η παραμονή και η εργασία προσώπων κάτω από μετακινούμενα φορτία (γερανούς, μπούμα σκυροδέτησης κ.λπ.)
8. Ουδεμία εργασία επιτρέπεται να εκτελείται χωρίς εντολή και παρουσία του **Επιβλέποντα Μηχανικού**
9. Θα τηρείται ανελειπώς **Ημερολόγιο Μέτρων Ασφαλείας** του έργου.

ΣΗΜΕΙΩΣΕΙΣ :

1. Οι λεπτομέρειες των σχεδίων γενικώς υπερισχύουν.
2. Ολες οι διαστάσεις πρέπει να ελέγχονται επί τόπου.
3. Ο κατασκευαστής είναι αποκλειστικά υπεύθυνος για την ασφάλεια και επάρκεια όλων των ικριωμάτων και ξυλοτύπων καθώς και την σταθεροποίηση όλων των δομικών στοιχείων κατά την διάρκεια της κατασκευής.

ΠΑΡΑΔΟΧΕΣ

ΜΟΝΙΜΑ ΦΟΡΤΙΑ		**ΚΙΝΗΤΑ ΦΟΡΤΙΑ**	
Ιδίο Βάρος Οπλισμένου Σκυροδέματος	25.00 kN/m³		
Ιδίο Βάρος Άοπλου Σκυροδέματος	24.00 kN/m³	Κινητό Φορτίο στέγης	0.50 kN/m²
Ίδιο βάρος δομικού χάλυβα	78.50 kN/m³	Κινητό Φορτίο πλάκας εδάφους	7.50 kN/m²
Επικάλυψη Οροφής (πανέλο)	0.30 kN/m²	Χαρακτηριστικό φορτίο χιονιού,Sk	0.81 kN/m²
Πλαγιοκάλυψη (πανέλο)	0.30 kN/m²	Ανεμοπίεση ταχύτητας αιχμής (q_p)	1.30 kN/m²
ΣΤΟΙΧΕΙΑ ΕΔΑΦΟΥΣ (ΒΑΣΕΙ ΠΑΡΑΔΟΧΗΣ)			
Ιδίο Βάρος Εδάφους	20.00 kN/m³		
Κατηγορία Εδάφους (κατά EC8)	D	**ΣΕΙΣΜΙΚΑ ΦΟΡΤΙΑ**	
Επιτρεπόμενη τάση εδάφους (για τα φορτία λειτουργίας)	150 kN/m²	Ζώνη Σεισμικής Επικινδυνότητας	II
Επιτρεπόμενη τάση εδάφους (για σεισμικά φορτία)	250 kN/m²	Εδαφική Επιτάχυνση Σχεδιασμού	0.24g
		Κατηγορία Σπουδαιότητας (Γενικά) / Συντελεστής	II / 1.00
Τα γεωτεχνικά στοιχεία ελήφθησαν κατ'εκτίμηση και θα πρέπει να επιβεβαιωθούν πριν την κατασκευή.		Συντελεστής Μετελαστικής Συμπεριφοράς Κτιρίου	q=1.50

ΚΑΝΟΝΙΣΜΟΙ

Κείμενα εφαρμογής

Βάσεις Σχεδιασμού Δομημάτων	Eurocode 0 / EN 1990
Δράσεις σε Δομήματα	Eurocode 1 / EN 1991
Σχεδιασμός Κατασκευών από Σκυρόδεμα	Eurocode 2 / EN 1992
Σχεδιασμός Σύμμικτων Κατασκευών	Eurocode 4 / EN1994
Γεωτεχνικός Σχεδιασμός	Eurocode 7 / EN 1997
Αντισεισμικός σχεδιασμός κατασκευών	

Επικουρική Θεώρηση

Ελληνικός Κανονισμός Σκυροδέματος	ΕΚΩΣ 2000
Ελληνικός Αντισεισμικός Σχεδιασμός	ΕΑΚ 2000
Κανονισμός Τεχνολογίας Σκυροδέματος	ΚΤΣ 2016 ΦΕΚ 1561/02-06-16
Κανονισμός Τεχνολογίας Χάλυβα	ΚΤΧ 2008 ΦΕΚ1416/Β/17-07-08 /ΦΕΚ 2113/Β/13-10-08

ΩΠΛΙΣΜΕΝΟ ΣΚΥΡΟΔΕΜΑ ΝΕΩΝ ΚΑΤΑΣΚΕΥΩΝ

Σύμφωνα με ΕΝ 1992-1	Σκυρόδεμα καθ.	Στοιχεία Θεμελίωσης	Σ.Δοκοί	Πλάκες	Δεξαμενές	Εκτοξ.Σκυρόδεμα	Χάλυβας
Ποιότητα Σκυροδέματος	C12/15	C30/37	C30/37	C30/37	-	-	B500C
Επικάλυψη Σκυροδέματος	-	50 mm	50 mm	50 mm	50 mm		

ΔΟΜΙΚΟΣ ΧΑΛΥΒΑΣ

Ποιότητα Χάλυβα κατά ΕΝ 10025	S275 JR - Μεταλλικοί Φορείς / Μέλη (Ελατές Διατομές) S235 JR - Μεταλλικοί Φορείς / Μέλη (Κοιλοδοκοί)/Ελάσματα
Κοχλίες (κατά EN ISO 4014 ή 4017)	Ποιότητα 8.8
Πυράντοχη Βαφή	Ο χρόνος που προβλέπεται εξαρτάται απο τη μελέτη πυροπροστασίας

ΦΟΡΕΑΣ ΕΡΓΟΥ:

ΕΝΙΑΙΟΣ ΣΥΝΔΕΣΜΟΣ ΔΙΑΧΕΙΡΙΣΗΣ ΑΠΟΡΡΙΜΜΑΤΩΝ ΚΡΗΤΗΣ (ΕΣΔΑΚ)

ΕΡΓΟ:

**ΠΙΛΟΤΙΚΗ ΜΟΝΑΔΑ ΠΑΡΑΓΩΓΗΣ ΒΙΟΠΛΑΣΤΙΚΟΥ
ΣΤΟ ΠΛΑΙΣΙΟ ΤΟΥΠΡΟΓΡΑΜΜΑΤΟΣ
“A2UFOOD – ΑΠΟΦΕΥΚΤΕΑ ΚΑΙ ΜΗ ΤΡΟΦΙΚΑ ΥΠΟΛΕΙΜΜΑΤΑ:
ΜΙΑ ΟΛΙΣΤΙΚΗΠΡΟΣΕΓΓΙΣΗ ΔΙΑΧΕΙΡΙΣΗΣ ΓΙΑ ΑΣΤΙΚΕΣ ΠΕΡΙΟΧΕΣ”**

ΚΥΡΙΑ ΑΡΧΗ:

ΔΗΜΟΣ ΗΡΑΚΛΕΙΟΥ

ΤΟ ΕΡΓΟ ΣΥΓΧΡΗΜΑΤΟΔΟΤΕΙΤΑΙ ΑΠΟ ΤΟ “ΕΥΡΩΠΑΪΚΟ ΤΑΜΕΙΟ ΠΕΡΙΦΕΡΕΙΑΚΗΣ ΑΝΑΠΤΥΞΗΣ (ΕΤΠΑ)” ΜΕΣΩ ΤΗΣ ΠΡΩΤΟΒΟΥΛΙΑΣ “ΑΣΤΙΚΕΣ ΚΑΙΝΟΤΟΜΕΣ ΔΡΑΣΕΙΣ (UIA)”

ΜΕΛΕΤΗ:

ΣΤΑΤΙΚΗ ΜΕΛΕΤΗ

ΑΡ. ΣΧΕΔΙΟΥ:	ΤΙΤΛΟΣ ΘΕΜΑΤΟΣ:	ΚΛΙΜΑΚΑ
S-01-RF-PL-01	**ΚΤΙΡΙΟ ΠΙΛΟΤΙΚΗΣ ΜΟΝΑΔΑΣ ΟΠΛΙΣΜΟΣ ΘΕΜΕΛΙΩΣΗΣ-ΛΕΠΤΟΜΕΡΕΙΕΣ ΠΙΝΑΚΑΣ ΟΠΛΙΣΜΩΝ**	**1/25,1/50**

ΣΥΝΤΑΧΘΗΚΕ:

ENVIROPLAN S.A.
Consultants & Engineers

Περικλέους 23 & Ήρας,
15344 Γέρακας
Τηλ. 210 6105127/128
Fax: 210 6105138
Email: info@enviroplan.gr

ΣΦΡΑΓΙΔΑ – ΥΠΟΓΡΑΦΗ

CHRISTOS TSOMPANIDIS

Digitally signed by CHRISTOS TSOMPANIDIS
DN: o=Hellenic Public Administration Certification Services, serialNumber=ERMIS-25595368, c=GR, email=info@enviroplan.gr, sn=TSOMPANIDIS, givenName=CHRISTOS, ou=ΧΡΗΣΤΟΣ ΤΣΟΜΠΑΝΙΔΗΣ, cn=CHRISTOS TSOMPANIDIS
Date: 2020.12.23 14:49:26 +02'00'

ΓΙΑ ΤΟΝ ΕΣΔΑΚ
ΣΦΡΑΓΙΔΑ – ΥΠΟΓΡΑΦΗ

ΕΛΕΧΘΗΚΕ – ΘΕΩΡΗΘΗΚΕ
ΣΦΡΑΓΙΔΑ – ΥΠΟΓΡΑΦΗ

NIKOLAOS STYLIANIDIS

Digitally signed by NIKOLAOS STYLIANIDIS
Date: 2021.03.05 12:20:47 +02'00'

ΔΕΚΕΜΒΡΙΟΣ **2020**